Datenblatt für IEC Motoren
Data sheet for IEC motors

Bestell-Daten / *Ordering Data*

Artikelnummer *item number*	090-2-2,20-B14-3
Artikelbezeichnung *item discription*	2,20kW, 3.000min-1, 230/400V, 090L, B14, IE3

Elektrische Daten / *Electrical Data*

Bemessungsspannung *Rated motor voltage*	230/400V	/	265/460V
Bemessungsfrequenz *Rated Frequency*	50/60Hz		
Bemessungsleistung Pn *Rated motor power Pn*	2,2kW	/	2,5kW
Bemessungsdrehzahl *Rated motor speed*	2870/3465 rpm		
Bemessungsmoment *Rated motor torque*	9,95 Nm		
Bemessungsstrom *Rated motor current*	8,35/4,80A	/	8,48/4,88A
Anzugs-/ Bemessungsstrom *Starting-/ Rated motor current*	5,1		
Kipp-/ Bemessungsmoment *Breakdown/ Rated motor torque*	3		
Anzugs-/Bemessungsmoment *Starting-/ Rated motor torque*	2,8		
Wirkungsgrad bei 50Hz/60Hz *Efficiency at 50Hz/60Hz*	85,9%	85,6%	84,2%
100 % Pn, 75% Pn, 50 % Pn *100 %, 75 % and 50 % rated power*	86,5%	85,9%	84,2%
Wirkungsgradklasse *Efficiency class*	IE3	/	IE3
Leistungsfaktor *Power factor*	0,77%		0,79%

Mechanische Daten / *Mechanical Data*

Schalldruckpegel (LpfA) 50 Hz/60Hz *Noise 50Hz/60 Hz*	IEC 60034-9		
Trägheitsmoment *Moment of inertia*	0,003 kgm²		
Lager AS *Bearing AS*	6205.2Z.C3		
Lager BS *Bearing BS*	6205.2Z.C3		
Art der Lagerung *Locating bearing*	Loslager	/	Loslager
Lagerlebensdauer *Bearing life time*	20.000 h		
Nachschmiereinrichtung *Regreasing device*	nein		
Schmiermittel *Type of lubrication*	bearing lifeting lubrication		
Fettgebrauchsdauer bei 40°C *Relubrication interval at 40°C*	20.000 h		
Fettmenge Nachschmierung *Quantity of grease for relubrication*	nein		
Äußere Erdungsklemme *External earthing*	nein		
Kondenswasserlöcher *Drain Holes*	nein		
Anstrich *Paintwork*	RAL7030	C2	glänzend

Allgemeine Daten / *General Data*

Baugröße *Frame size*	90
Bauform *Type of construction*	IMB14
Gewicht in kg , ohne Zubehör *Weight in kg, without accessories*	18,00 kg
Gehäusematerial *Frame material*	Aluminium
Schutzart *Degree of protection*	IP55
Kühlart, TEFC *Method of cooling, TEFC*	IC 411
Vibrationsklasse *Vibration class*	A
Wärmeklasse *Insulation*	F
Betriebsart *Duty type*	S1
Drehrichtung *Direction of rotation*	rechts

Klemmenkasten / *Terminal box*

Klemmenkastenmaterial *Material of terminal box*	Aluminium
Typ *Typ*	standard (71/100)
Gewinde Kontaktschraube *Terminal screw thread*	M4
Max. Leiterquerschnitt *Max. cable diameter*	1,5
Kabeldurchmesser von ... bis … *Cable diameter from ... to ...*	
Kabeleinführung Gewinde *Cable entry thread*	1x M25x1,5
Kabelverschraubung *Cable gland*	Blindstopfen

Explosionsschutz / *Explosion protection*

Zündschutzart *Type of protection*	

Umgebungsbedingungen / *Site conditions*

Umgebungstemperatur *Ambient temperature*	-20 bis +40°C
Höhe über Meeresspiegel *Altitude above sea level*	<1.000 m
Normen und Vorschriften *Standards and specifications*	IEC / DIN / ISO / VDE / EN

Sonderausführungen / *Special configurations*

Schutzeinrichtung Wicklung *thermal protection winding*	3PTC

1DDT.070.2936

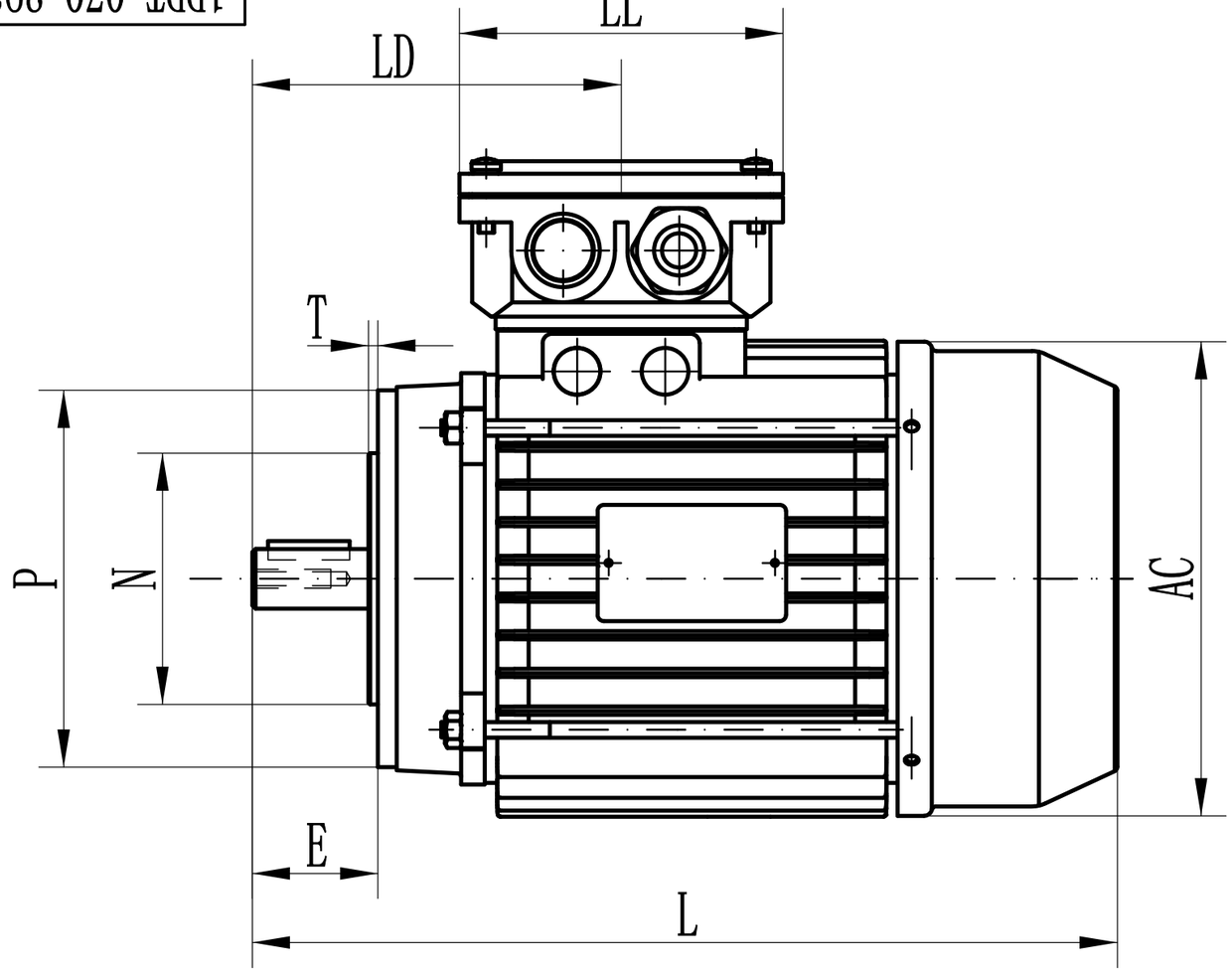

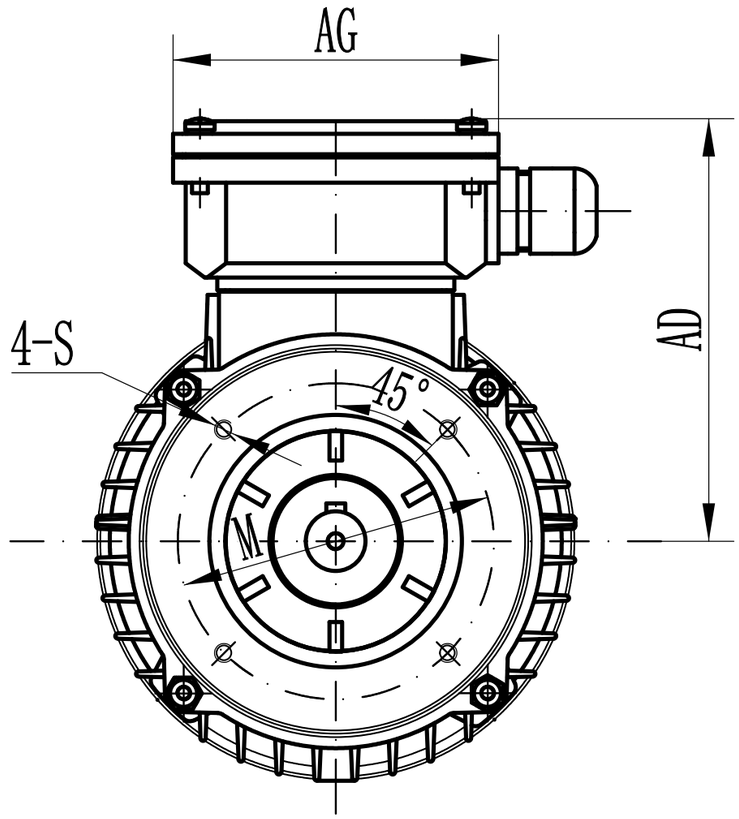

D	E	F	G	M	N	P	S	T	L	AC	AD	AG	DH	GD	LD	LL
$24^{+0.009}_{-0.004}$	50 ± 0.31	$8^{0}_{-0.036}$	$20^{0}_{-0.2}$	115	$95^{+0.013}_{-0.009}$	140	M8	$3^{0}_{-0.10}$	346	165	139	103	M8x25	7	123	103

H-H

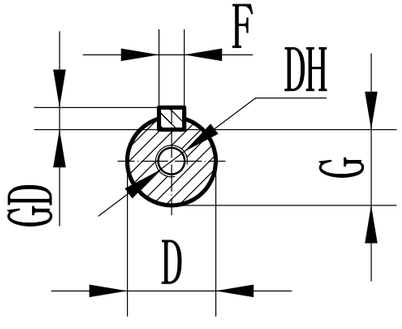

sign	Change document number		date
Design		Standardization	
Proofread		Approved by	
to examine		approval	
technology		date	

IE3-090L-2-
B14-2.20-230/400V
overview Drawing

1DDT.070.2936

Pattern mark				Weight	proportion
S					

novis